Morada Herz
condomínio residencial

MONTE VERDE
CONSTRUTORA & INCORPORADORA

Março 2019

Rua Piratini nº 381, Bairro Bavária

APARTAMENTOS	DORM.	ÁREA ÚTIL	ÁREA TERRAÇO	BLOCO 1 ÁREA COMUM	ÁREA TOTAL APTO	Nº BOX	D	ÁREA BOX	ÁREA TOTAL	PREÇO
*DEC APTO 101	2D	86,05		11,56	97,61	10	*	28,20	125,81	R$ 807.491,11
APTO 102	2D	83,16	12,75	11,69	107,60	9	*	28,59	136,19	R$ 848.025,18
APTO 103	3D	104,68	55,81	16,32	176,81	20/20A		39,88	216,69	Vendido
APTO 104	2D	84,98	49,90	13,43	148,31	11/11A	*	59,56	207,87	Vendido
APTO 105	3D	104,16	55,64	16,25	176,05	19/19A		39,88	215,93	Vendido
**DEC APTO 106	2D	84,56		11,37	95,93	8	*	31,46	127,39	R$ 820.455,11
APTO 201	2D	86,05		11,56	97,61	7	*	30,86	128,47	R$ 832.086,10
APTO 202	2D	83,16		11,18	94,34	16/16A		37,98	132,32	Vendido
APTO 203	3D	104,68		14,06	118,74	18/18A		37,98	156,72	Vendido
APTO 204	2D	84,98		11,41	96,39	5	*	28,14	124,53	R$ 891.969,41
APTO 205	3D	104,16		14,00	118,16	17/17A		37,98	156,14	R$ 1.115.898,21
APTO 206	2D	84,56		11,37	95,93	4	*	28,52	124,45	Vendido
APTO 301	2D	86,05		11,56	97,61	3	*	28,52	126,13	Vendido
APTO 302	2D	83,16		11,18	94,34	6	*	28,14	122,48	Vendido
*DEC APTO 303	3D	104,68		14,06	118,74	21/21A		38,94	157,68	Vendido
APTO 304	2D	84,98		11,41	96,39	14/14A		39,88	136,27	Vendido
APTO 305	3D	104,16		14,00	118,16	15/15A		37,98	156,14	R$ 1.152.531,01
APTO 306	2D	84,56		11,37	95,93	12/12A		38,94	134,87	Vendido
APTO 401	3D	135,32		18,19	153,51	1/2	*	52,68	206,19	R$ 1.466.411,59
APTO 402	2D	84,98		11,41	96,39	13/13A		39,88	136,27	Vendido
APTO 403	3D	135,39		18,19	153,58	22/22A	*	44,43	198,01	Vendido
TOTAL 21 APTOS		**1998,46**		**275,57**	**2448,13**			**778,42**	**3226,55**	**R$ 7.934.867,72**

APARTAMENTOS	DORM.	ÁREA ÚTIL	ÁREA TERRAÇO	BLOCO 2 ÁREA COMUM	ÁREA TOTAL APTO	Nº BOX		ÁREA BOX	ÁREA TOTAL	PREÇO
APTO 111	2D	86,05		11,56	97,61	39		19,99	117,60	vendido
APTO 112	2D	84,56		11,37	95,93	58		19	114,93	Vendido
APTO 113	3D	104,16	55,64	16,25	176,05	51/52	*	57,04	233,09	vendido
APTO 114	2D	84,98	36,63	12,89	134,50	37		19,99	154,49	Vendido
APTO 115	3D	104,68	26,64	15,15	146,47	59/60		38,00	184,47	vendido
APTO 116	2D	83,16		11,18	94,34	56		19,96	114,30	vendido
APTO 211	2D	86,05		11,56	97,61	40		19,99	117,60	R$ 816.602,12
APTO 212	2D	84,56		11,37	95,93	63		19,46	115,39	vendido
APTO 213	3D	104,16		14,00	118,16	49/50	*	56,28	174,44	R$ 1.178.672,04
APTO 214	2D	84,98		11,41	96,39	62		19,96	116,35	R$ 885.243,72
APTO 215	3D	104,68		14,06	118,74	25/26	*	65,60	184,34	R$ 1.216.751,43
APTO 216	2D	83,16		11,18	94,34	61		19,96	114,30	vendido
APTO 311	2D	86,05		11,56	97,61	53		26,43	124,04	vendido
APTO 312	2D	84,56		11,37	95,93	38		19,99	115,92	R$ 819.961,38
APTO 313	3D	104,16		14,00	118,16	31/32	*	55,49	173,65	vendido
APTO 314	2D	84,98		11,41	96,39	47		31,46	127,85	R$ 949.987,50
APTO 315	3D	104,68		14,06	118,74	23/24	*	59,77	178,51	R$ 1.240.592,72
APTO 316	2D	83,16		11,18	94,34	57		19,00	113,34	vendido
APTO 411	3D	135,39		18,19	153,58	27/28	*	59,22	212,80	R$ 1.465.988,11
APTO 412	2D	84,98		11,41	96,39	35/35A	*	41,99	138,38	R$ 964.203,36
APTO 413	3D	135,32		18,19	153,51	29/30	*	60,06	213,57	R$ 1.468.415,82
TOTAL 21 APTOS		**1998,46**		**273,35**	**2390,72**			**748,64**	**3139,36**	**R$ 11.006.418,18**

Prazo de entrega:
Bloco 1 = 30 dias após a assinatura do contrato.
Bloco 2 = setembro de 2019.

Reservados
Vendidos

Nº BOX	BOX EXTRA BLOCO 2 ÁREA BOXES	PREÇO	
BOX 33/33A	62,70 m²	R$ 179.113,33	
BOX 34/34A	40,98 m²	R$ 117.066,42	
BOX 45	28,2 m2	R$ 100.697,69	
BOX 46	28,59 m2	R$ 102.090,32	
BOX 36/36A	40,98 m²	R$ 117.066,42	
BOX 64	29,45 m²	R$ 105.161,24	
BOX 41	20,99 m²	Vendido	
BOX 42	20,99 m²	Vendido	
BOX 43	20,47 m²	R$ 73.095,09	
BOX 44	31,22 m²	R$ 111.481,62	
BOX 54	26,30 m²	R$ 93.913,09	D
BOX 48 *	30,86 m²	R$ 110.196,12	D
BOX 55	19,81 m²	R$ 70.738,34	
TOTAL 12 BOXES	401,54 m²	**R$ 1.180.619,69**	

Condições de Pagamento:

Bloco 1	Bloco 2
1)á vista: 4% (ou 50% entrada e saldo em 2x fixas) 2) Entrada 35% e saldo em até 36x 3) IGPM + 0,5% a.m. ou 1% a.m. direto	1) 4% (ou 50% entrada e saldo em 3x fixas) 2) Entrada 35% e saldo em até 42x Preço Tabela INCC até entrega
Possibilidade parcelamento direto em até 60X ou financiame	Após entrega IGPM + 0,5% ao mês

Observação: Para o Bloco 2, até a entrega da unidade, possibilidade de bônus de diárias no Hotel C temporada mediante disponibilidade.

****APTO 106 A : Mobilia e Decoração- Valor R$ 162.000,00 (em 6X fixas)**

***APTO 101 A: Mobília e Decoração- Valor R$ 178.000,00 (em 6X fixas)**

***** APTO 303 A : Mobilia e decoração - Valor R$ 235.000,00 (em 6x fixas)**

Morada Herz

condomínio residencial

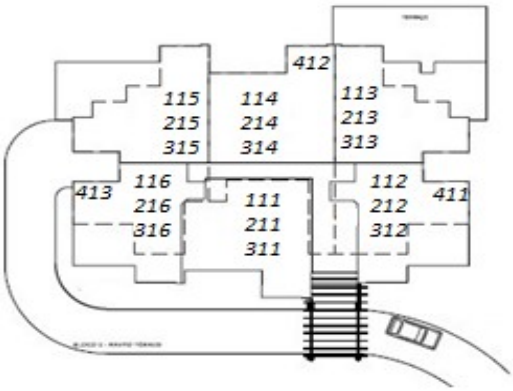

BLOCO 2

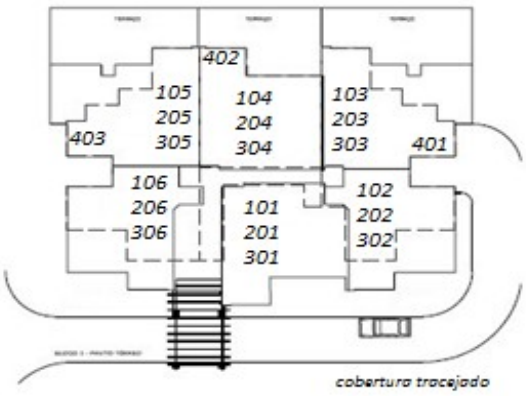

BLOCO 1